FEEL THE POWER OF PROX INC.

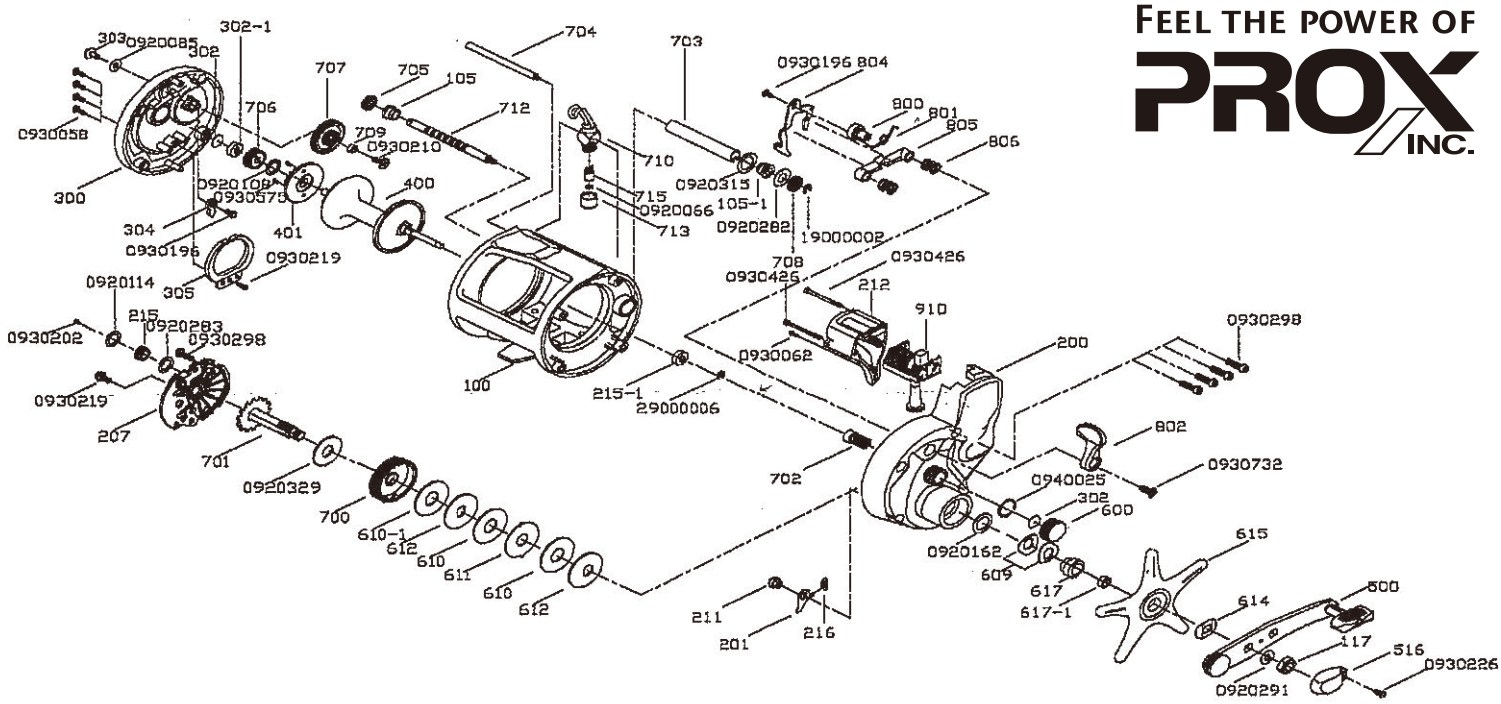

KEY No.	パーツ名	税抜定価	KEY No.	パーツ名	税抜定価
100	ボディ	¥2,000	707	トランスミッションギアブッシング	¥300
105	ウォームシャフトブッシング	¥100	708	トランスミッションギア	¥200
105-1	ウォームシャフトブッシング	¥100	709	トランスミッションギアブッシング	¥300
117	リテーナーナット	¥100	710	ラインガード	¥600
200	ハンドルサイドプレート	¥900	712	ウォームシャフト	¥800
201	リバースポール	¥400	713	ポールキャップ	¥300
207	ホルダープレート	¥500	715	ポール	¥500
211	リバースポールピン	¥400	800	クラッチカム	¥600
212	カウンターカバー	¥300	801	クラッチカムスプリング	¥200
215	カラー	¥300	802	クラッチレバー	¥400
215-1	カラー	¥300	804	スラーダー	¥400
216	ポールスプリング	¥100	805	ピニオンギアヨーク	¥500
300	サイドプレート	¥800	806	スプリング	¥100
302	ワッシャー	¥100	910	カウンター	¥800
302-1	スプールシャフトブッシング	¥500	19000002	Eリテーナー	¥100
303	クリックボタン	¥300	29000006	Cリテーナー	¥100
304	クリックポール	¥300	0920283	ワッシャー	¥100
305	クリックポールスプリング	¥600	0920114	ワッシャー	¥100
400	スプール	¥500	0920291	ワッシャー	¥100
401	クリックギア	¥500	0920329	ワッシャー	¥100
500	ハンドル	¥800	0920085	ワッシャー	¥100
516	ハンドルキャップ	¥200	0920066	ワッシャー	¥100
600	メカニカルブレーキノブ	¥300	0920315	ワッシャー	¥100
609	ドラグスプリングワッシャー	¥100	0920282	ワッシャー	¥100
610	ドラグワッシャー	¥100	0920108	ワッシャー	¥100
610-1	ドラグワッシャー	¥100	0920162	ワッシャー	¥100
611	イヤーワッシャー	¥100	0930298	ネジ	¥100
612	キーワッシャー	¥100	0930219	ネジ	¥100
614	ドラグワッシャー	¥100	0930226	ネジ	¥100
615	スタードラグ	¥400	0930058	ネジ	¥100
617	ブッシュ	¥100	0930210	ネジ	¥100
617-1	ドライブギアシャフトブッシング	¥200	0930575	ネジ	¥100
700	ドライブギア	¥500	0930732	ネジ	¥100
701	ドライブギアシャフト	¥800	0930196	ネジ	¥100
702	ピニオンギア	¥150	0930426	ネジ	¥100
703	ウォームシャフトブッシング	¥100	0930202	ネジ	¥100
704	ラインガイドポール	¥500	0930062	ネジ	¥100
705	トランスミッションギア	¥200	0940025	Oリング	¥100
706	トランスミッションギア	¥200			